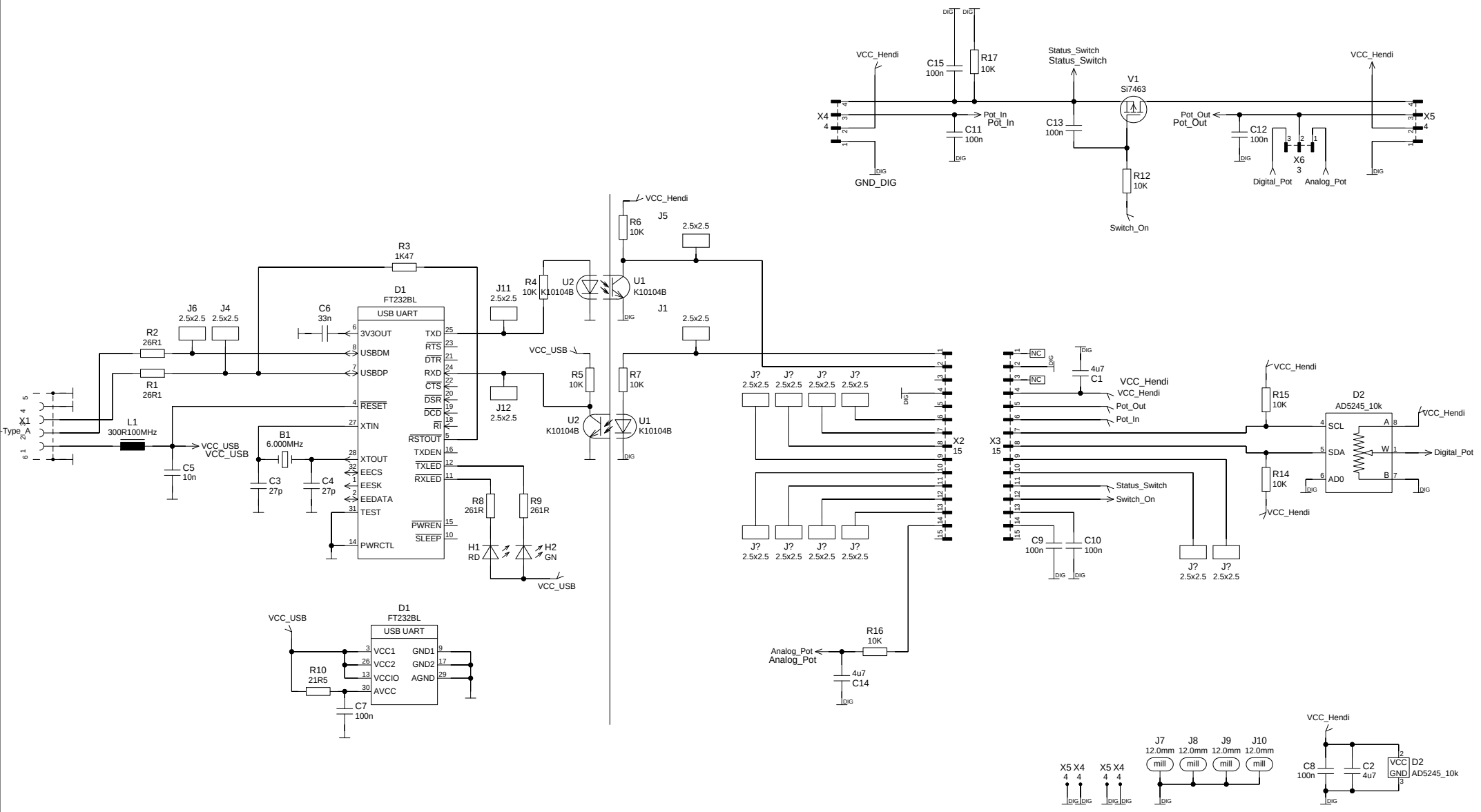

RO_2792

Date: 08.06.2018

Michael Eric

KATHREIN

NICHT FUER PRODUKTION FREIGEGEBEN

Page: 1

* = Abgleichreihe verwenden /
apply adjustment series

** = wenn Abgleich erforderlich, Abgleichreihe verwenden /
if adjustment necessary, apply adjustment series